EXÉCUTIONS STANDARDS

Acier INOX fritté AISI 316 LHC.
Fixation à pression au moyen de vis en acier INOX AISI 304, tête cylindrique à six pans creux.
Trou passant fileté d3 quand d1 = 30 ÷ 36.
Trou borgne fileté d3 quand d1 ≥ 42.
- **GN 7062.1-A**: avec trous filetés radiaux.
- **GN 7062.1-B**: avec trous filetés axiaux.

CARACTÉRISTIQUES ET APPLICATIONS

Les bagues d'arrêts GN 7062.1 sont fixées à l'arbre à l'aide d'une vis. Les trous filetés permettent de fixer les équerres de support pour dispositifs GN 7062.10 (voir page -) les arbres.
Ces bagues d'arrêts fendues peuvent non seulement être utilisées en tant que rondelles mais aussi pour la fixation d'autres composants, par exemple des interrupteurs de fin course.
La vis de blocage d3 peut être remplacée par les kit GN 311 (voir page -).

DONNÉES TECHNIQUES

Assemblage sur arbres avec tolérance h11.

ACCESSOIRES

- Rondelles d'amortissement GN 7062.30 (voir page -).
- Équerres de support pour dispositif GN 7062.10 (voir page -).



GN 7062.1-A

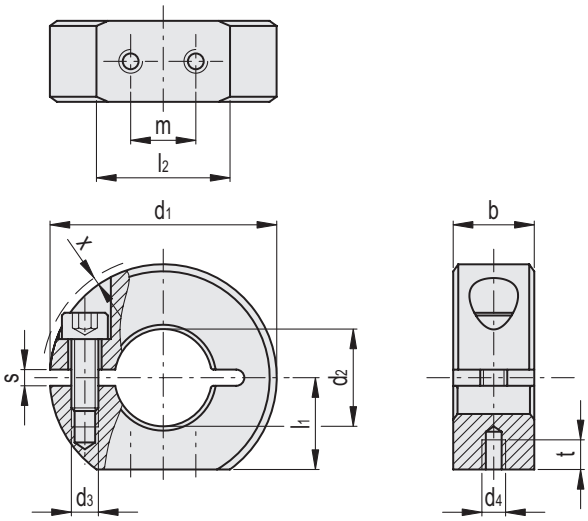

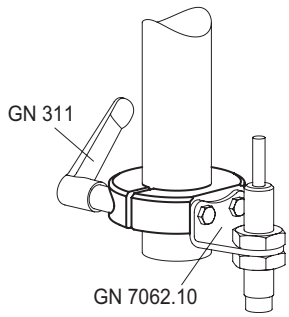

GN 7062.1-A

Code	Description	d1	d2 H10	d3	d4	b±0.2	l1	l2	m	s	t	x*	d3 Kit de serrage	⚖
GN.73501	GN 7062.1-30-B12-NI-A	30	12	M4	M3	11	13	15	8	2.1	4	0.7	GN 311-30-M4-12-SW	38
GN.73506	GN 7062.1-32-B14-NI-A	32	14	M4	M3	11	14	15.5	8	2.1	4	0.7	GN 311-30-M4-12-SW	42
GN.73511	GN 7062.1-36-B15-NI-A	36	15	M5	M4	13	15	19.9	10	2.1	5.5	1.4	GN 311-30-M5-13-SW	67
GN.73516	GN 7062.1-36-B16-NI-A	36	16	M5	M4	13	15	19.9	10	2.1	5.5	1.4	GN 311-30-M5-13-SW	61
GN.73521	GN 7062.1-42-B18-NI-A	42	18	M5	M4	15	17	24.7	12	3	5.5	0.6	GN 311-30-M5-15-SW	91
GN.73526	GN 7062.1-42-B20-NI-A	42	20	M5	M4	15	17	24.7	12	3	5.5	0.6	GN 311-30-M5-15-SW	91
GN.73531	GN 7062.1-48-B22-NI-A	48	22	M5	M4	15	20	26.5	12	3	5.5	-	GN 311-45-M5-16-SW	121
GN.73536	GN 7062.1-48-B25-NI-A	48	25	M5	M4	15	20	26.5	12	3	5.5	-	GN 311-45-M5-16-SW	111
GN.73541	GN 7062.1-55-B28-NI-A	55	28	M6	M5	15	22.5	31.6	18	3	7	0.5	GN 311-45-M6-18-SW	145
GN.73546	GN 7062.1-55-B30-NI-A	55	30	M6	M5	15	22.5	31.6	18	3	7	0.5	GN 311-45-M6-18-SW	140
GN.73551	GN 7062.1-60-B32-NI-A	60	32	M6	M5	15	25	33.2	18	4	7	0.4	GN 311-45-M6-19-SW	184
GN.73556	GN 7062.1-60-B35-NI-A	60	35	M6	M5	15	25	33.2	18	4	7	0.4	GN 311-45-M6-19-SW	156
GN.73561	GN 7062.1-65-B40-NI-A	65	40	M6	M5	15	27.5	34.6	18	4	7	0.5	GN 311-45-M6-20-SW	175

* Saillie max de la tête de la vis.

Tous droits de propriété des modèles réservés. Ne pas reproduire les dessins et les photos sans en citer la source.
Ganter Norm

GN 7062.1-B

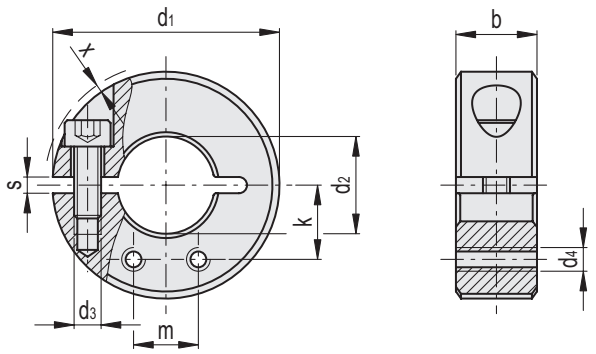

GN 7062.1-B

INOX STAINLESS STEEL

Code	Description	d1	d2 H10	d3	d4	b±0.2	m	k	s	x*	d3 Kit de serrage	⚖
GN.73502	GN 7062.1-30-B12-NI-B	30	12	M4	M3	11	8	9.7	2.1	0.7	GN 311-30-M4-12-SW	38
GN.73507	GN 7062.1-32-B14-NI-B	32	14	M4	M3	11	8	10.8	2.1	0.7	GN 311-30-M4-12-SW	42
GN.73512	GN 7062.1-36-B15-NI-B	36	15	M5	M4	13	10	11.7	2.1	1.4	GN 311-30-M5-13-SW	71
GN.73517	GN 7062.1-36-B16-NI-B	36	16	M5	M4	13	10	12	2.1	1.4	GN 311-30-M5-13-SW	63
GN.73522	GN 7062.1-42-B18-NI-B	42	18	M5	M4	15	12	13.7	3	0.6	GN 311-30-M5-15-SW	99
GN.73527	GN 7062.1-42-B20-NI-B	42	20	M5	M4	15	12	14.3	3	0.6	GN 311-30-M5-15-SW	94
GN.73532	GN 7062.1-48-B22-NI-B	48	22	M5	M4	15	12	16.4	3	-	GN 311-45-M5-16-SW	128
GN.73537	GN 7062.1-48-B25-NI-B	48	25	M5	M4	15	12	17.2	3	-	GN 311-45-M5-16-SW	116
GN.73542	GN 7062.1-55-B28-NI-B	55	28	M6	M5	15	18	18.7	3	0.5	GN 311-45-M6-18-SW	158
GN.73547	GN 7062.1-55-B30-NI-B	55	30	M6	M5	15	18	19.3	3	0.5	GN 311-45-M6-18-SW	148
GN.73552	GN 7062.1-60-B32-NI-B	60	32	M6	M5	15	18	21.2	4	0.4	GN 311-45-M6-19-SW	193
GN.73557	GN 7062.1-60-B35-NI-B	60	35	M6	M5	15	18	22	4	0.4	GN 311-45-M6-19-SW	164
GN.73562	GN 7062.1-65-B40-NI-B	65	40	M6	M5	15	18	24.7	4	0.5	GN 311-45-M6-20-SW	184

* Saillie max de la tête de la vis.

Ganter Norm®

Tous droits de propriété des modèles réservés. Ne pas reproduire les dessins et les photos sans en citer la source.

3/2020 elesa®